SERIE IV ATM

Alta Seguridad High Security *Haute Sécurité*

Estación de servicio
Service station
Station de service

AP2LLRP

Cajas10.com
CAJAS FUERTES Y SISTEMAS DE SEGURIDAD

Producto Certificado según la Norma UNE EN-1143-1:2019 en Grado IV ATM
Certified product according to the UNE EN-1143-1:2019 Standard in Grade IV ATM
Produit certifié selon la Norme UNE EN-1143-1:2019 en Classe IV ATM

Nueva Serie de Cajas Fuertes ATM con ranura, certificadas en norma UNE EN-1143-1 en Grado IV ATM. Diferentes tipos de ranuras según la necesidad.

New ATM Safes Series with slot, certified according to UNE EN-1143-1 standard in ATM Grade IV. Different type of slots available.

Nouvelle Série de Coffres Forts DAB avec fente, certifiée selon la norme UNE EN-1143-1 en Classe IV DAB. Différentes sortes de fentes au besoin.

AP4MRP

SERIE IV ATM

Alta Seguridad High Security *Haute Sécurité*

Accesorios	Accessories	Accessoires

Estantería
Shelf
Étagère
AP0B para for *pour* mod. AP-3 / AP-4
AP02B para for *pour* mod. AP-2

Cajón extensible de altura 50 mm.
50 mm. height extendable drawer
Tiroir extensible de 50 mm. d'hauteur
AP0C para for *pour* mod. AP-3 / AP-4

Cajón extensible de altura 100 mm.
100 mm. height extendable drawer
Tiroir extensible de 100 mm. d'hauteur
AP0D para for *pour* mod. AP-3 / AP-4

Secreter
Inner compartment
Compartiment intérieur
AP0A para for *pour* mod. AP-4

Acabado lacado brillante / mate
High-Gloss / matt lacquer finish
Finition laqueé brillante / mate

Kit antipesca
Anti-fishing kit
Kit anti-pêche
AT100 para Buzón antipesca for Anti-fishing slot *pour Fente avec système anti-pêche*

Prolongador para buzón antipesca
Chute with anti-fishing slot
Goulotte avec fente pour l'anti-pêche
APG1 para Ranura Inclinada for Inclined Slot *pour Fente Inclinée*

Producto Certificado según la Norma UNE EN-1143-1:2019 en Grado IV ATM
Certified product according to the UNE EN-1143-1:2019 Standard in Grade IV ATM
Produit certifié selon la Norme UNE EN-1143-1:2019 en Classe IV ATM

Especifiaciones

- Puerta y caja de 50 mm. de espesor.
- Bulones giratorios de Ø 25 mm.
- 4 Anclajes de M-16 (100 kN), incluidos.
- Blindaje anti-taladro.
- Rebloqueo en caso de ataque.
- Protección pasiva contra el fuego mediante junta intumescente en la puerta.
- Estantes anti-vuelco, regulables en altura para todos los tamaños excepto AR-1.
- Color Ral Design 000 65 00.

Tech Specs

- 50-mm thick door and body.
- Ø 25-mm swivel bolts.
- 4 M-16 (100 kN) anchorages included.
- Drill-proof armour plating.
- Relock in the event of attack.
- Passive fire protection by means of an intumescent fire seal in the door.
- Tip-proof, height-adjustable shelves for all sizes except AR-1.
- Colour Ral Design 000 65 00.

Caractéristiques Techniques

- *Porte et coffre de 50 mm. d'épaisseur.*
- *Pênes pivotants de Ø 25 mm.*
- *4 Fixations M-16 (100 kN), comprise.*
- *Blindage anti-perçage.*
- *Condamnation en cas d'effraction.*
- *Protection passive contre le feu, par joint intumescent dans la porte.*
- *Étagère anti-renversement, réglables en hauteur pour toutes les tailles sauf AR-1.*
- *Couleur Ral Design 000 65 00.*

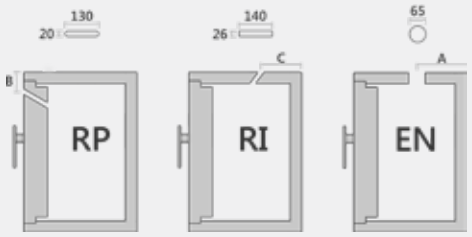

	A	B	C
AP2	200	22	170
AP3	250	22	200
AP4	250	22	200

Medidas en mm.
Measures in mm.
Mesures avec mm.

Modelos / Models / *Modèles*

2 Cerraduras de Llave
2 Key Locks
2 Serrures à Clé

Cerradura de Llave i Combinación Mecánica
Key and Mechanical Combination Lock
Serrure à Clé et à Combinaison Mécanique

Cerradura de Llave i Combinación Electrónica
Key and Electronic Combination Lock
Serrure à Clé et à Combinaison Électronique

Cerradura de Llave i Combinación Electrónica con retardo y bloqueo
Key and Electronic Combination Lock with delay and block
Serrure à Clé et à Combinaison Électronique avec retard et verrouillage

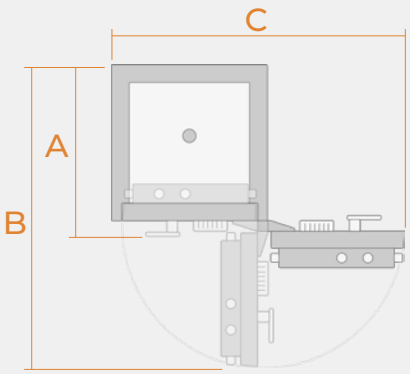

				Medidas Exteriores External Dimensions *Dimensions Extérieures* (mm.)			Medidas Interiores Internal Dimensions *Dimensions Intérieures* (mm.)			Medidas Uso Measures of Use *Mesures d'Utilisation* (mm.)			Volumen Interior Inner Volume *Volume Intérieur*	Peso Weight *Poids*	Número de Bulones Bolts Unit *Unités de Pênes*	Número de Estantes Shelves Number *Nombre de d'Étagères*	Número de anclajes Holes Quantity *Quantité de trous*	Número de anclajes Holes Quantity *Quantité de trous*
										A	B	C	L.	Kg.				
AP2LLRP	AP2MRP	AP2ERP	AP2BRP	500	450	450	400	350	295	495	870	846	41	210	12	2	4	1
AP3LLRP	AP3MRP	AP3ERP	AP3BRP	650	550	550	550	450	395	595	1070	1046	98	340	12	2	4	1
AP4LLRP	AP4MRP	AP4ERP	AP4BRP	800	550	550	700	450	395	595	1070	1046	124	405	12	3	4	1
AP2LLRI	AP2MRI	AP2ERI	AP2BRI	500	450	450	400	350	295	495	870	846	41	210	12	2	4	1
AP3LLRI	AP3MRI	AP3ERI	AP3BRI	650	550	550	550	450	395	595	1070	1046	98	340	12	2	4	1
AP4LLRI	AP4MRI	AP4ERI	AP4BRI	800	550	550	700	450	395	595	1070	1046	124	405	12	3	4	1
AP2LLEN	AP2MEN	AP2EEN	AP2BEN	500	450	450	400	350	295	495	870	846	41	210	12	2	4	1
AP3LLEN	AP3MEN	AP3EEN	AP3BEN	650	550	550	550	450	395	595	1070	1046	98	340	12	2	4	1
AP4LLEN	AP4MEN	AP4EEN	AP4BEN	800	550	550	700	450	395	595	1070	1046	124	405	12	3	4	1